932165RevB New Basic Back.qxd:Layout 1 8/20/08 11:57 AM Page 1

Jay® Basic Back

Owner's Manual

Respaldo Jay® Basic

Manual de instrucciones

Dossier Jay® Basic

Manuel d'instructions

IMPORTANT CONSUMER INFO

Notice: This packet contains instructions that must be passed on to the user of this product. Please do not detach this packet before delivery to the end user.

INFORMACIÓN IMPORTANTE PARA EL CONSUMIDOR

Aviso: Este paquete contiene instrucciones importantes que deben ser entregadas al usuario de este producto. Por favor no retire este paquete antes de la entrega al usuario final.

INFORMATIONS IMPORTANTES POUR LE CONSOMMATEUR

Avis : Cette pochette contient des instructions importantes qui doivent être communiquées à l'utilisateur de ce produit. Prière de ne pas retirer cette pochette avant de remettre le produit à l'utilisateur.

Warranty Registration:

To validate the warranty on this product, please complete and return the postcard attached to the enclosed instruction and warranty booklet.

Registro de la garantía:

Para validar la garantía de este producto, favor de llenar y devolver la tarjeta que se adjunta en el folleto de instrucciones y garantía que se incluye.

Enregistrement de la garantie :

Pour valider la garantie de ce produit, veuillez compléter et retourner la carte postale accompagnant les instructions et le livret de garantie ci-joints.

JAY®

SUNRISE MEDICAL®

www.sunrisemedical.com

Improving People's Lives

TABLE OF CONTENTS

Introduction 3
Determining Attachment Mechanism 3
Maintenance and Cleaning 4
Jay Basic with Strap Attachment 5
Installation 5
Adjustment 5
Jay Basic with Clamp Hardware 6
Installation 6
Adjustment 7
Warranty 8

CONTENIDO

Introducción 8
Determinación del mecanismo de fijación 8
Mantenimiento y limpieza 9
Respaldo Jay Basic Back con fijación de correa 10
Instalación 10
Ajuste 10
Respaldo Jay Basic Back con abrazadera 11
Instalación 11
Ajuste 12
Garantia 20

TABLE DES MATIÈRES

Introduction 13
Détermination du mécanisme d'attache 13
Entretien et nettoyage 14
Dossier Jay Basic à sangle de retenue 15
Installation 15
Réglage 15
Dossier Jay Basic Back à collier de serrage 16
Installation 16
Réglage 17
Garantie 20

INTRODUCTION

Sunrise Medical recommends that a clinician such as a doctor or therapist experienced in seating and positioning be consulted to determine if a Basic Back is appropriate. Backs should only be installed by an authorized Sunrise Medical supplier.

THE JAY BASIC BACK

The Jay Basic Back is designed to provide the important benefits of a proper back support for a wide variety of users. It is designed to provide simple, comfortable and effective support to help maximize function and increase sitting tolerance. In addition, it is lightweight, durable and easy to use.

Maximum user weight: 250 lbs. (113 kg).

⚠ WARNING

Installing a back support on a wheelchair may affect the center of gravity of the wheelchair and may cause the wheelchair to tip backwards potentially resulting in injury.

Always assess for the potential need for anti-tippers or amputee axle adapter brackets to be added to the wheelchair to help increase stability.

⚠ WARNING

Do not use the back to push or lift wheelchair. Improper use may cause the back to unexpectedly detach from the wheelchair.

DETERMINING ATTACHMENT MECHANISM

Please read the following instructions before beginning installation.

The Basic Back Comes in Two Variations

1. Basic Back with Shell and Strap Attachment
2. Basic Back with Clamp Hardware

Installation, adjustment and cleaning procedures differ depending on the version of the Basic Back you use. Use the figure to the right to determine which version of the Basic Back you are using.

Clamp Hardware **Strap Attachment**

MAINTENANCE

Sunrise recommends that all fasteners be checked for wear, such as loose bolts or broken components every 6 months. Loose fasteners should be retightened according to the installation instructions. All fasteners should be tightened to torque specifications as stated in the hardware installation section. Contact your authorized Sunrise Medical supplier immediately to replace any broken components. Do not continue to use the system after identifying loose or broken components.

EASY CLEANING

1. CLAMP HARDWARE VERSIONS

Remove back from the wheelchair. Detach foam and cover from aluminum shell. Locate the zipper on bottom of cover and unzip. Remove foam and turn cover inside out. Zip cover closed to avoid snagging. Machine wash cover in warm water (60°C). Drip or Tumble dry on low heat. Reinsert the foam inside the cover and zip the cover closed.

NOTE: *Do not dry clean covers or use industrial washers and dryers to clean cover. Do not steam autoclave. Do not bleach.*

To clean back shell:

Shell may be wiped clean with soap and water. No other maintenance should be required.

2. STRAP & SUPPORT VERSION

Loosen straps and remove back from the wheelchair. Locate the zipper on bottom of cover and unzip. Remove foam and plastic support shell and turn cover inside out. Zip cover closed to avoid snagging. Machine wash cover in warm water (60°C). Drip or tumble dry on low heat. Reinsert the foam and support shell inside the cover and zip the cover closed.

NOTE: *Do not dry clean covers or use industrial washers and dryers to clean cover. Do not steam autoclave. Do not bleach.*

NOTE– *The ABS plastic support shell is designed to be placed inside the cover to provide additional support to the back.*

To clean back shell:

Shell may be wiped clean with soap and water. No other maintenance should be required.

If you have any additional questions regarding cleaning procedures, please contact your authorized Sunrise Medical dealer.

Laundry Care Symbols	
	Machine wash in warm water (60° C)
	Only non-chlorine bleach, when needed
	Drip dry
	Do not iron
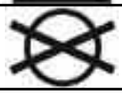	Do not dry clean

932165RevB New Basic Back.qxd:Layout 1 8/20/08 11:57 AM Page 5

INSTALLING THE BASIC BACK WITH STRAP ATTACHMENT

To install the Jay Basic Back, it is best to begin without a user in the wheelchair.

The Strap Attachment version of the Basic Back is mounted over or on top of the standard sling upholstery that typically is shipped on most wheelchairs. For this version, do not remove sling upholstery.

1. Loosen both left and right straps (Fig. 1-A).
2. Slide straps over both back canes.
3. Secure the back by tightening the straps.

Removal

1. Remove back by unsnapping the plastic buckles on each side (B).
2. Lift the back off the chair.

Figure 1

Figure 2

ADJUSTING THE BASIC BACK WITH STRAP ATTACHMENT

Width Adjustment (Fig. 2)

1. Loosen straps to match the width of the back canes.
2. Slide straps over both back canes.
3. Secure the back by tightening the straps.

Height and Depth Adjustment

The strap version of the Basic Back does not offer height or depth adjustment capabilities.

INSTALLING THE BASIC BACK WITH CLAMP HARDWARE

To install the Jay Basic Back, it is best to begin without a user in the wheelchair.

1. Remove sling upholstery from wheelchair according to the wheelchair manufacturers instructions.
2. If an aftermarket cushion is going to be used on the chair, ensure that it is placed on the wheelchair to ensure proper back height placement.
3. Visually determine the desired location of the receivers on the wheelchair's back canes. The mounting hardware should be at approximately equal heights on each back post (Fig. 3) and parallel to the seat frame (Fig. 4).
4. Attach the hardware receivers by removing the screws (Fig. 5-A) and wrapping the hinge around the wheelchair back-canes.

NOTE– *Two sets of screws are included with the Jay Basic Back. For smaller 7/8" tubing, use the shorter screws. For wider 1" tubing, use the longer screws.*

NOTE– *The hinge and the tapered attachment must be aligned when assembling screws.*

Reattach and tighten the screws enough to the secure the bracket in place. Note that the tapered attachment point should be facing upwards (B) and the hinge should be facing forward (C).

NOTE– *For 7/8" tubing, place pin in slot D (Fig. 5).*
For 1" tubing, place pin in slot E (Fig. 5).

5. Tighten bracket screws (A) using a 4mm hex key (included with Basic Back). Note: Back height may require additional adjustment to ensure proper fit to the user.
6. Align the back shell to the mounting hardware, if the width of the shell-side hardware needs adjustment, please reference the adjustment section.
7. Attach the back shell to the mounting hardware by raising the shell horizontally and lower onto mounting hardware (Fig. 6). Once the shell is seated properly on the hardware rotate the shell bottom so that the back shell is in a vertical position (Fig. 7).
8. Test that the attachment is aligned properly by removing and re-attaching the back shell. Proper alignment of the mounting hardware and back is achieved when the back can be smoothly attached and released.
9. If proper alignment has not been achieved, adjust the components (according to step #3) until properly aligned.
10. Once properly aligned, tighten the hardware receiver clamp screws (Fig. 5-A). The recommended torque specification is 15-20 in-lbs. (1.7- 2.3 Nm).

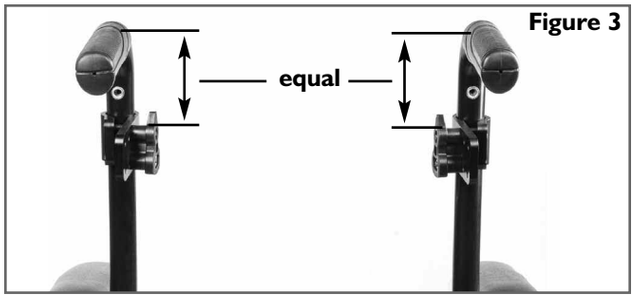

Figure 3

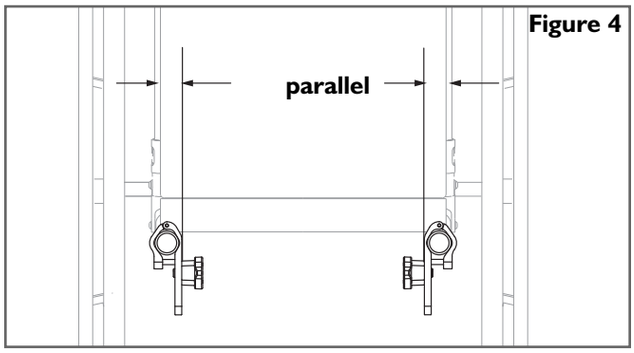

Figure 4

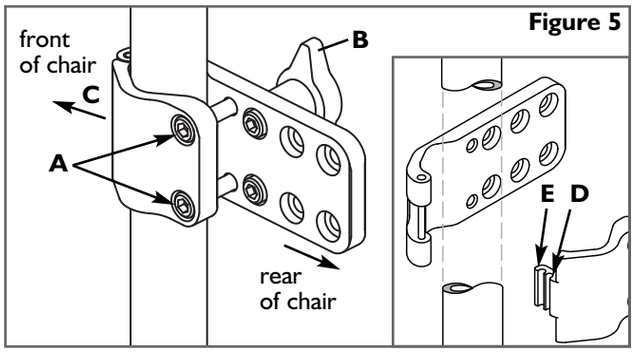

Figure 5

Figure 6

Figure 7

ADJUSTING THE BASIC BACK WITH CLAMP HARDWARE

1. Height Adjustment (Fig. 8)

1. Loosen the clamp screws on the chair side mounting hardware (A) and slide along the back canes until the desired height is reached. The mounting hardware should be at approximately equal heights on each back post (Fig 3) and parallel to the seat frame (Fig. 4).
2. Securely tighten the clamp screws (A). The recommended torque specification is 15 - 20 in-lbs (1.7 - 2.3 Nm).

Additional Height

If additional height is needed, change the position of the shell-side hardware by loosening nuts (Fig. 12-E) and placing upper or lower hardware in optional holes (Fig. 9-B). Securely tighten the chair-side mounting hardware. The recommended torque specification is 75 - 85 in-lbs (8.5 - 9.6 Nm). Reattach back shell to chair side mounting hardware.

2. Angle Adjustment

The Basic Back offers up to 10 degrees of angle with limited seat depth loss.

1. Detach the back shell from the mounting hardware.
2. Remove the left and right socket head screws (Fig. 10-C) on the chair side mounting hardware.
3. Adjust the angle by moving the tapered pin (Fig. 10-D) forward or backward in the bracket as shown in Fig. 11. Securely tighten the socket head screws. The recommended torque specification is 15 - 20 in-lbs (1.7 - 2.3 Nm).
4. As the back angle is adjusted, also adjust the angle of the tapered pin to match (Fig. 11, inset G). The recommended torque specification is 15 - 20 in-lbs (1.7 - 2.3 Nm).

To minimize seat depth loss, place the lower mounting hardware (F) in a lower mounting hole as seen in Fig. 13. The recommended torque specification is 25-30 in-lbs (2.8 - 3.4 Nm).

3. Width Adjustment (Fig. 12)

1. Loosen nuts (Fig. 12-E) using a 7/16” wrench.
2. Slide hardware horizontally until the appropriate width is achieved. The appropriate width allows for attaching to the chair-side mounting hardware.

NOTE– *Width can be adjusted +1” to allow a smaller back to be mounted on wider back canes.*

3. Secure the width nuts. The recommended torque specification is 75-85 in-lbs.

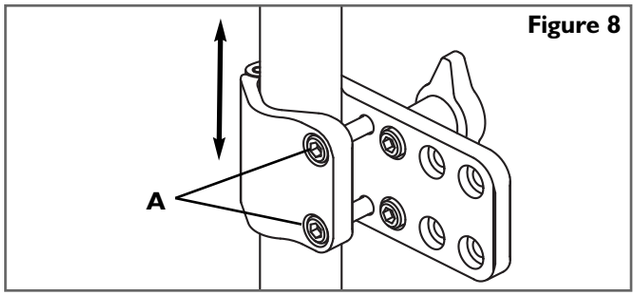

Figure 8

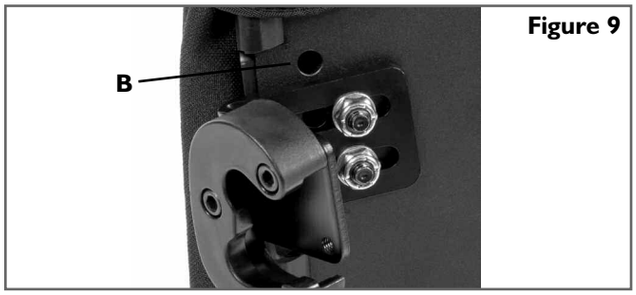

Figure 9

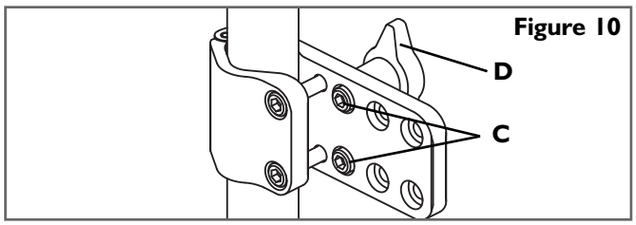

Figure 10

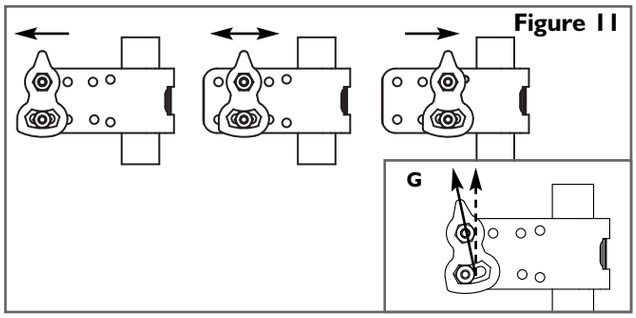

Figure 11

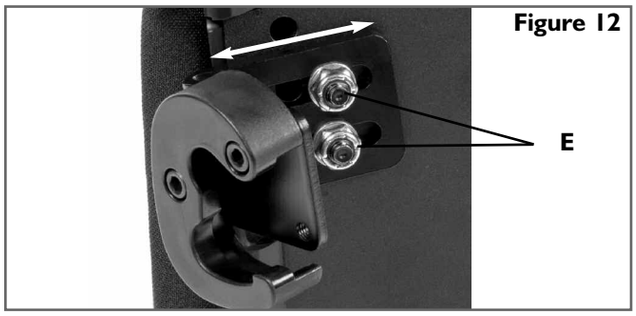

Figure 12

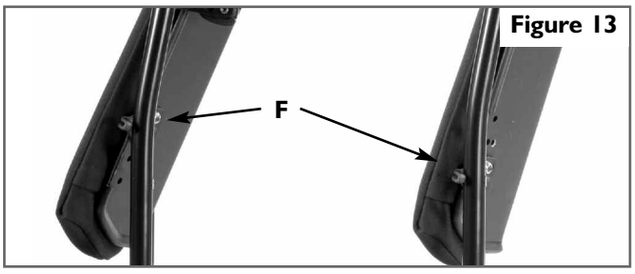

Figure 13

Sunrise Medical recomienda que consulte a un profesional clínico, por ejemplo, un médico o terapeuta, que cuente con experiencia en el sentado y posicionamiento del paciente para que determine si el respaldo Basic Back es adecuado. Los respaldos sólo deben ser instalados por un proveedor autorizado Sunrise Medical.

RESPALDO JAY BASIC BACK

El respaldo Jay Basic Back ha sido diseñado para ofrecer a una amplia gama de usuarios los beneficios importantes de un soporte adecuado de la espalda. Ha sido diseñado para proveer un apoyo sencillo, cómodo y eficaz para maximizar las funciones e incrementar el tiempo de tolerancia al estar sentado. Además, es liviano, duradero y fácil de usar.

Peso máximo del usuario: 113 kg (250 lbs).

⚠ ADVERTENCIA

Instalar un respaldo en la silla de ruedas puede afectar el centro de gravedad de la misma y puede provocar que la silla de ruedas se vuelque hacia atrás, provocando lesiones potenciales.

Evalúe siempre la necesidad de instalar en la silla de ruedas tubos antivolcaduras o abrazaderas adaptadoras del eje para amputados para ayudar a aumentar la estabilidad.

⚠ ADVERTENCIA

No use el respaldo para empujar o levantar la silla de ruedas. El uso inapropiado puede provocar que el respaldo se desprenda inesperadamente de la silla de ruedas.

DETERMINACIÓN DEL MECANISMO DE FIJACIÓN

Antes de comenzar la instalación, favor de leer las instrucciones siguientes.

El respaldo Basic Back viene en dos versiones

1. Respaldo Basic Back con fijación de alojamiento y correa
2. Respaldo Basic Back con abrazadera

La instalación, el ajuste y los procedimientos de limpieza son diferentes de acuerdo a la versión del respaldo Basic Back que utiliza. Consulte la figura de la derecha para determinar qué versión de respaldo Basic Back está utilizando.

Abrazadera **Fijación de correa**

MANTENIMIENTO

Sunrise recomienda revisar todos los sujetadores cada 6 meses en busca de desgaste, por ejemplo, pernos sueltos o componentes rotos. Los sujetadores sueltos deben volverse a ajustar de acuerdo a las instrucciones de instalación. Todos los sujetadores deben apretarse de acuerdo a las especificaciones de tensión estipuladas en la sección de instalación de accesorios. Comuníquese con el proveedor autorizado Sunrise Medical de inmediato para reemplazar los componentes rotos. No debe continuar utilizando la silla de ruedas después de identificar componentes sueltos o rotos.

LIMPIEZA FÁCIL

1. VERSIONES CON ABRAZADERA

Retire el respaldo de la silla de ruedas. Quite la cubierta y la base de espuma del alojamiento de aluminio. Ubique el cierre de cremallera en la parte inferior de la cubierta y ábralo. Quite la base de espuma y voltee la cubierta para que el interior quede por fuera. Cierre la cremallera de la cubierta para evitar que la tela se enganche. Lave la cubierta a máquina con agua caliente (60°C). Seque colgando o en máquina con calor bajo. Vuelva a instalar la base de espuma dentro de la cubierta y cierre la cremallera.

NOTA: *No limpie las cubiertas en tintorería ni use lavadoras y secadoras industriales. No las meta en autoclave de vapor. No use cloro.*

Para limpiar el alojamiento del respaldo:

Puede limpiarse con un paño con agua y jabón. No necesita ningún otro tipo de mantenimiento.

2. VERSIONES DE CORREA Y SOPORTE

Afloje las correas y retire el respaldo de la silla de ruedas. Ubique el cierre de cremallera en la parte inferior de la cubierta y ábralo. Quite la base de espuma y el alojamiento plástico de soporte, y voltee la cubierta para que el interior quede por fuera. Cierre la cremallera de la cubierta para evitar que la tela se enganche. Lave la cubierta a máquina con agua caliente (60°C). Seque colgando o en máquina con calor bajo. Vuelva a instalar la base de espuma y el alojamiento de soporte dentro de la cubierta y cierre la cremallera.

NOTA: *No limpie las cubiertas en tintorería ni use lavadoras y secadoras industriales. No las meta en autoclave de vapor. No use cloro.*

NOTA: *El alojamiento de soporte plástico ABS ha sido diseñado para ser colocado dentro de la cubierta y ofrecer apoyo adicional a la espalda.*

Para limpiar el alojamiento del respaldo:

Puede limpiarse con un paño con agua y jabón. No necesita ningún otro tipo de mantenimiento.

Si tiene más preguntas sobre los procedimientos de limpieza, favor de comunicarse con el distribuidor autorizado Sunrise Medical.

Símbolos de cuidados de lavado	
60C	Lavar a máquina con agua caliente (60°C).
	Usar sólo blanqueador sin cloro cuando sea necesario
	Secar colgado
	No planchar
	No limpiar en tintorería

932165RevB New Basic Back.qxd:Layout 1 8/20/08 11:57 AM Page 10

INSTALACIÓN DEL RESPALDO BASIC CON FIJACIÓN DE CORREA

Para instalar el respaldo Jay Basic Back debe comenzar la instalación sin el usuario sentado en la silla de ruedas.

La versión con fijación de correa del respaldo Basic Back se monta por encima o sobre la parte superior de la tapicería estándar de eslinga con la cual se envían la mayoría de sillas de ruedas. Para esta versión, no retire la tapicería de eslinga.

1. Afloje las correas de la izquierda y la derecha (Fig. 1-A).
2. Deslice las correas sobre ambos bastones.
3. Fije el respaldo apretando ambas correas.

Remoción

1. Retire el respaldo soltando las hebillas plásticas de cada lado (B).
2. Levante y saque el respaldo de la silla.

AJUSTE DEL RESPALDO BASIC CON FIJACIÓN DE CORREA

Ajuste del ancho (Fig. 2)

1. Afloje las correas para que correspondan al ancho de los bastones.
2. Deslice las correas sobre ambos bastones.
3. Fije el respaldo apretando ambas correas.

Ajuste de la altura y profundidad

La versión del respaldo Basic Back de correa no incluye el ajuste de la altura y profundidad.

Figura 1

Figura 2

932165RevB New Basic Back.qxd:Layout 1 8/20/08 11:57 AM Page 11

INSTALACIÓN DEL RESPALDO BASIC CON ABRAZADERA

Para instalar el respaldo Jay Basic Back, debe comenzar la instalación sin el usuario sentado en la silla de ruedas.

1. Retire la tapicería de eslinga de acuerdo a las instrucciones del fabricante de la silla de ruedas.
2. Si se utiliza un cojín de repuesto, verifique que se coloque en la silla de ruedas de manera que quede a la altura correcta en el respaldo.
3. Determine visualmente la ubicación deseada de los receptores en los bastones de la silla de ruedas. Los accesorios de montaje deben tener aproximadamente la misma altura en cada uno de los postes posteriores (Fig. 3) y deben estar paralelos a los costados del bastidor del asiento (Fig. 4).
4. Instale los receptores del accesorio quitando los tornillos (Fig. 5-A) y colocando la bisagra alrededor de los bastones de la silla de ruedas.

NOTA: *Con el respaldo Jay Basic Back se incluyen dos juegos de tornillos. Para tubos pequeños (7/8 pulg.), utilice los tornillos más cortos. Para tubos más anchos (1 pulg.), utilice los tornillos más largos.*

NOTA: *Al colocar los tornillos, la bisagra y el accesorio cónico deben estar alineados.*

Vuelva a colocar y a apretar los tornillos lo suficiente para asegurar la abrazadera en su sitio. Tenga en cuenta que la punta del accesorio cónico debe mirar hacia arriba (B) y la bisagra debe mirar hacia delante (C).

NOTA: *Si utiliza tubos de 7/8 pulg., coloque el pasador en la ranura D (Fig. 5). Si utiliza tubos de 1 pulg., coloque el pasador en la ranura E (Fig. 5).*

5. Apriete los tornillos (A) de la abrazadera con una llave hexagonal de 4 mm (incluida con el respaldo Basic Back). Nota: Es posible que deba realizar ajustes adicionales a la altura del respaldo para permitir una adaptación apropiada al usuario.
6. Alinee el alojamiento del respaldo con el accesorio de montaje; si necesita ajustar el ancho del accesorio del lado del alojamiento, consulte la sección de ajuste.
7. Fije el alojamiento del respaldo al accesorio de montaje elevando el alojamiento de forma horizontal y bajándolo hacia el accesorio de montaje (Fig. 6). Una vez que el alojamiento queda asentado adecuadamente sobre el accesorio, gire la parte inferior del alojamiento para que quede en posición vertical (Fig. 7).
8. Compruebe que el accesorio esté alineado correctamente al retirar y volver a fijar el alojamiento del respaldo. Se obtiene una alineación correcta del accesorio de montaje y del respaldo cuando éste último puede fijarse y retirarse sin problemas.
9. Si no obtiene una alineación adecuada, ajuste los componentes (según el paso N° 3) hasta que queden alineados correctamente.
10. Una vez que estén alineados correctamente, apriete los tornillos de la abrazadera receptora (Fig. 5-A). Los parámetros de tensión recomendada son de 1.7 a 2.3 Nm (15 a 20 pulg.-lbs).

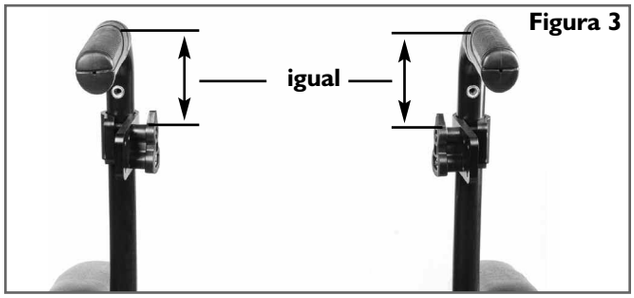

Figura 3

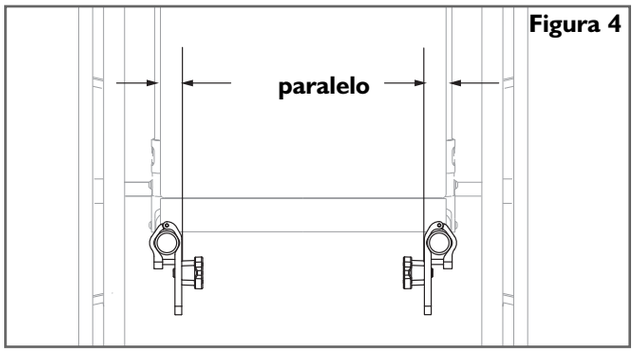

Figura 4

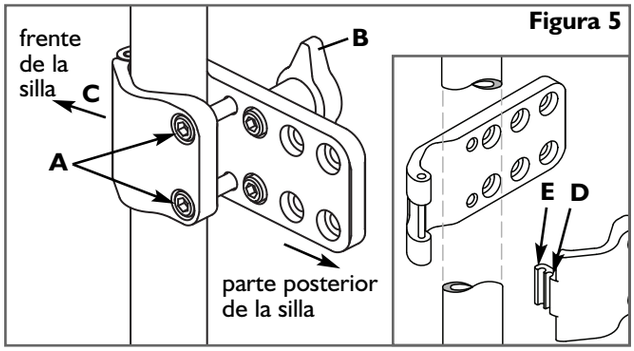

Figura 5

Figura 6

Figura 7

AJUSTE DEL RESPALDO BASIC CON ABRAZADERA

1. Ajuste de altura (Fig. 8)

1. Afloje los tornillos de la abrazadera del accesorio de montaje del lado de la silla (A) y deslícela a lo largo de los bastones hasta la altura deseada. Los accesorios de montaje deben tener aproximadamente la misma altura en cada uno de los postes posteriores (Fig. 3) y deben estar paralelos a los costados del bastidor del asiento (Fig. 4).
2. Apriete firmemente los tornillos de la abrazadera (A). Los parámetros de tensión recomendada son de 1.7 a 2.3 Nm (15 a 20 pulg.-lbs).

   Altura adicional

   Si se requiere una altura adicional, cambie la posición de los accesorios del lado del alojamiento al aflojar las tuercas (Fig. 12-E) y colocando el accesorio superior o inferior en los orificios opcionales (Fig. 9-B). Apriete firmemente el accesorio de montaje del lado de la silla. Los parámetros de tensión recomendada son de 8.5 a 9.6 Nm (75 a 85 pulg.-lbs). Vuelva a fijar el alojamiento del respaldo al accesorio de montaje del lado de la silla.

2. Ajuste del ángulo

El respaldo Basic Back ofrece un ángulo de ajuste de hasta 10 grados con pérdida mínima de profundidad del asiento.

1. Desprenda el alojamiento del respaldo del accesorio de montaje.
2. Retire los tornillos de cabeza hueca de la izquierda y derecha (Fig. 10-C) del accesorio de montaje del lado de la silla.
3. Ajuste el ángulo al mover el pasador cónico (Fig. 10-D) hacia delante o atrás en la abrazadera, tal y como se muestra en la Fig. 11. Apriete firmemente los tornillos de cabeza hueca. Los parámetros de tensión recomendada son de 1.7 a 2.3 Nm (15 a 20 pulg.-lbs).
4. A medida que ajusta el ángulo del respaldo, ajuste también el ángulo del pasador cónico de manera correspondiente (Fig. 11, inserción G). Los parámetros de tensión recomendada son de 1.7 a 2.3 Nm (15 a 20 pulg.-lbs).

Para disminuir al mínimo la pérdida de profundidad del asiento, coloque el accesorio de montaje inferior (F) en un orificio más bajo, tal y como se muestra en la Fig. 13. Los parámetros de tensión recomendada son de 2.8 a 3.4 Nm (25-30 pulg.-lbs).

3. Ajuste del ancho (Fig. 12)

1. Afloje las tuercas (Fig. 12-E) con una llave de 7/16 pulg.
2. Deslice el accesorio de forma horizontal hasta obtener el ancho adecuado. El ancho correcto permite fijarlo al accesorio de montaje del lado de la silla.

NOTA: *El ancho puede ajustarse en 1 pulg. adicional para poder montar un respaldo más pequeño en los bastones más anchos.*

3. Apriete las tuercas de ajuste del ancho. Los parámetros de tensión recomendada son de 8.5 a 9.6 Nm (75-85 in-lbs).

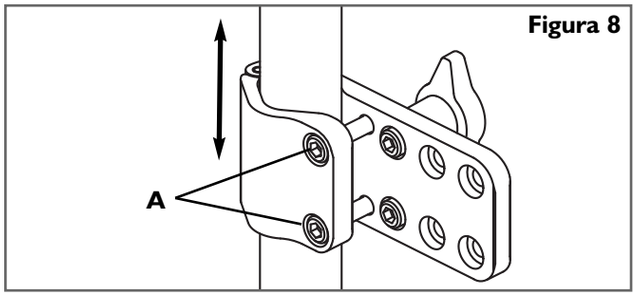

Figura 8

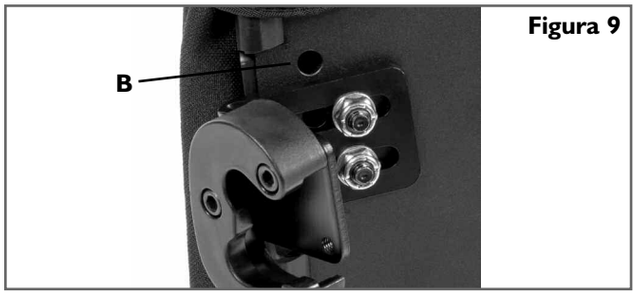

Figura 9

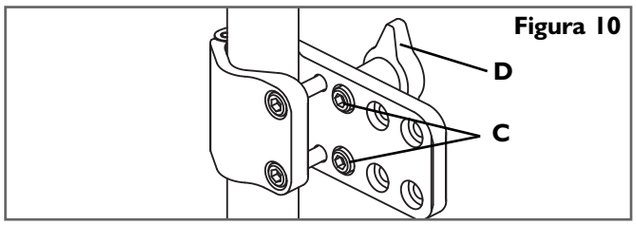

Figura 10

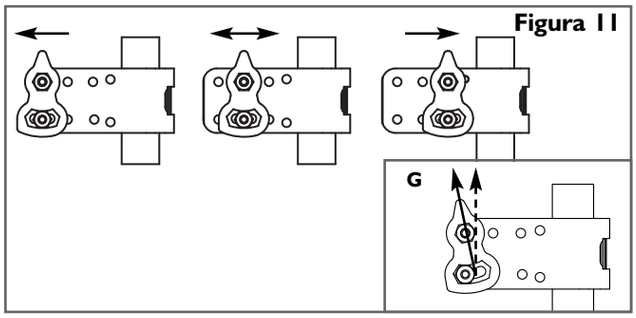

Figura 11

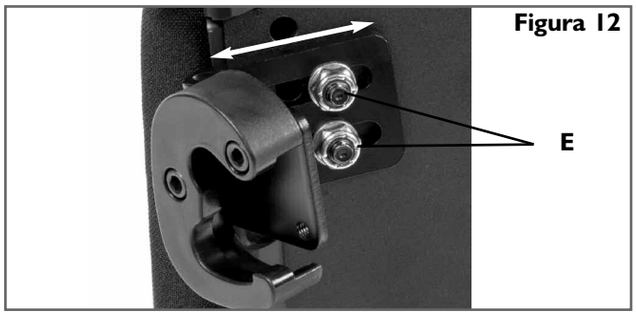

Figura 12

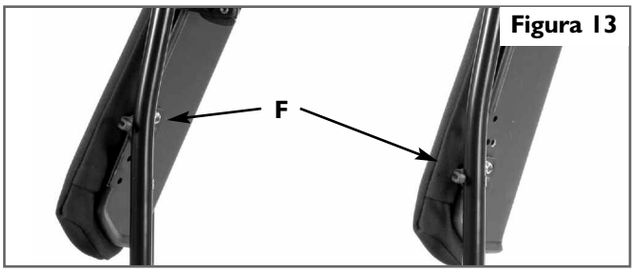

Figura 13

INTRODUCTION

Sunrise Medical conseille de consulter un clinicien (médecin ou thérapeute) expérimenté en matière d'assise et de positionnement pour déterminer si un dossier Basic Back est approprié. Les dossiers doivent être installés par un distributeur Sunrise Medical agréé.

LE DOSSIER JAY BASIC BACK

Le dossier Jay Basic Back est conçu pour procurer les avantages importants d'un support dorsal à un grand nombre d'utilisateurs. Il est conçu pour assurer un support confortable et efficace visant à maximiser les fonctions et à accroître la tolérance de l'utilisateur en position assise. Il est en outre léger, durable et facile d'emploi.

Poids maximal de l'utilisateur : 113 kg (250 lb)

⚠ AVERTISSEMENT

L'installation d'un dossier sur un fauteuil roulant peut affecter le centre de gravité de ce dernier, le faire basculer vers l'arrière et blesser l'utilisateur.

Envisagez toujours d'installer des dispositifs anti-basculement ou des supports adaptateurs d'essieu pour amputés afin d'améliorer la stabilité du fauteuil.

⚠ AVERTISSEMENT

N'utilisez jamais le dossier pour pousser ou pour soulever le fauteuil roulant. Une utilisation inappropriée du fauteuil pourrait entraîner le détachement inopiné du dossier.

DÉTERMINATION DU MÉCANISME D'ATTACHE

Veuillez lire les instructions suivantes avant d'entreprendre l'installation.

Le dossier Basic Back est offert en deux modèles

1. Dossier Basic Back à coque et sangle de retenue
2. Dossier Basic Back à collier de serrage

Les procédures d'installation, de réglage et de nettoyage varient suivant le modèle de dossier Basic Back que vous utilisez. Utilisez la figure de droite pour déterminer le modèle de dossier Basic Back que vous utilisez.

Collier de serrage **Sangle de retenue**

ENTRETIEN

Sunrise recommande de vérifier tous les 6 mois toutes les attaches pour déceler tout signe d'usure tel que boulons desserrés ou composants cassés. Les attaches desserrées doivent être resserrées suivant les instructions d'installation. Toutes les attaches doivent être serrées aux couples de serrage indiqués dans la section traitant de l'installation des éléments de fixation. Communiquez immédiatement avec votre fournisseur Sunrise Medical pour le remplacement de tout composant cassé. Ne continuez pas à utiliser le système après avoir découvert des composants desserrés ou cassés.

NETTOYAGE FACILE

1. MODÈLES À COLLIER DE SERRAGE

Retirez le dossier du fauteuil roulant. Détachez la mousse et la housse de la coque en aluminium. Localisez la fermeture à glissière au bas de la housse et ouvrez. Retirez la mousse et retournez la housse. Fermez la housse en tirant la fermeture à glissière afin d'éviter des accrocs. Lavez la housse à la machine à l'eau tiède (60 °C). Séchez par égouttage ou culbutage à basse température. Réinsérez la mousse dans la housse et refermez la housse en tirant la fermeture à glissière.

***REMARQUE** : Ne nettoyez pas à sec et n'utilisez pas de laveuses ni de sécheuses industrielles pour nettoyer la housse. Ne stérilisez pas à la vapeur. N'utilisez pas d'agent de blanchiment.*

Nettoyage de la coque du dossier :

La coque peut être nettoyée à l'eau savonneuse. Elle ne devrait nécessiter aucun autre entretien.

2. MODÈLE À SANGLE ET SUPPORT

Desserrez la sangle et retirez le dossier du fauteuil. Localisez la fermeture à glissière au bas de la housse et ouvrez. Retirez la mousse et la coque de support en plastique puis retournez cette dernière. Fermez la housse en tirant la fermeture à glissière afin d'éviter des accrocs. Lavez la housse à la machine à l'eau tiède (60 °C). Séchez par égouttage ou culbutage à basse température. Réinsérez la mousse et la coque de support dans la housse et refermez la housse en tirant la fermeture à glissière.

***REMARQUE :** Ne nettoyez pas à sec et n'utilisez pas de laveuses ni de sécheuses industrielles pour nettoyer la housse. Ne stérilisez pas à la vapeur. N'utilisez pas d'agent de blanchiment.*

***REMARQUE :** La coque de support en plastique ABS est conçue pour être placée à l'intérieur de la housse afin de renforcer le support assuré par le dossier.*

Nettoyage de la coque du dossier :

La coque peut être nettoyée à l'eau savonneuse. Elle ne devrait nécessiter aucun autre entretien.

Pour toute autre question concernant les procédures de nettoyage, veuillez communiquer avec votre concessionnaire Sunrise Medical agréé.

Symboles d'entretien des textiles	
60C	Laver à la machine à l'eau tiède (60 °C).
	Agent de blanchiment sans chlore uniquement, si nécessaire
	Sécher par égouttage.
	Ne pas repasser
	Ne pas nettoyer à sec

INSTALLATION DU DOSSIER JAY BASIC À SANGLE DE RETENUE

Il est préférable de procéder à l'installation sur un fauteuil inoccupé.

Le modèle à sangle de retenue du dossier Basic Back est monté par-dessus ou sur le garnissage de courroie livré avec la plupart des fauteuils roulants. Pour ce modèle, n'enlevez pas le garnissage de courroie.

1. Détendez les sangles gauche et droite (Figure 1-A).
2. Faites glisser les sangles par-dessus les deux cannes du dossier.
3. Fixez le dossier en retendant les sangles.

Dépose

1. Pour retirer le dossier, détachez la boucle en plastique de chaque côté (B).
2. Soulevez le dossier pour le retirer du fauteuil.

Figure 1

Figure 2

RÉGLAGE DU DOSSIER JAY BASIC À SANGLE DE RETENUE

Réglage de l'espacement (Figure 2)

1. Détendez les sangles pour régler l'espacement des cannes du dossier.
2. Faites glisser les sangles par-dessus les deux cannes du dossier.
3. Fixez le dossier en retendant les sangles.

Réglage de la hauteur et de la profondeur

Sur le modèle à sangles du dossier Basic Back il n'est possible de régler ni la hauteur ni la profondeur.

INSTALLATION DU DOSSIER BASIC À COLLIER DE SERRAGE

Il est préférable de procéder à l'installation sur un fauteuil inoccupé.

1. Retirez le garnissage de courroie conformément aux instructions du fabricant du fauteuil.
2. Si un coussin de marché secondaire est utilisé, veillez à le placer sur le fauteuil afin d'assurer le positionnement du dossier à la hauteur correcte.
3. Déterminez visuellement l'emplacement souhaité des récepteurs sur les cannes du dossier du fauteuil. Les éléments de fixation doivent être à une hauteur à peu près égale sur chaque montant du dossier (Figure 3) et parallèles à l'armature du siège (Figure 4).
4. Fixez les récepteurs des éléments de fixation en enlevant les vis (Figure 5-A) et en passant la charnière autour des cannes du dossier du fauteuil.

REMARQUE - *Deux jeux de vis sont fournis avec le dossier Jay Basic Back. Pour les petits tubes de7/8 po, utilisez les vis courtes. Pour les tubes larges de 1 po, utilisez les vis longues.*

REMARQUE -*La charnière et l'élement de fixation conique doivent être alignés lors de la pose des vis.*

Remontez les vis et serrez-les suffisamment pour fixer le support en place. Il est à noter que la pointe de l'attache conique doit être orientée vers le haut (B) et que la charnière doit être orientée vers l'avant (C).

REMARQUE - *Sur le tube de 7/8 po, placez l'attache dans la fente D (Figure 5). Sur le tube de 1 po, placez l'attache dans la fente E (Figure 5).*

5. Serrez les vis du support (A) à l'aide d'une clé hexagonale de 4 mm (fournie avec le dossier Basic Back). Remarque : Pour assurer une adaptation parfaite aux besoins de l'utilisateur, la hauteur du dossier peut nécessiter des réglages supplémentaires.
6. Alignez la coque du dossier sur le support de montage; si l'espacement des éléments de fixation côté coque nécessite un réglage, veuillez vous reporter à la section « réglage ».
7. Pour attacher la coque du dossier aux éléments de fixation, relevez la coque horizontalement et abaissez-la sur les éléments de fixation (Figure 6) Une fois la coque correctement posée sur les éléments de fixation, tournez le bas de la coque pour la mettre à la verticale (Figure 7).
8. Vérifiez l'alignement des éléments en retirant et en attachant de nouveau la coque du dossier. L'alignement correct des éléments de fixation et du dossier est obtenu lorsque ce dernier peut être attaché puis détaché sans difficulté.
9. Si l'alignement n'est pas correct, réglez les composants (suivant les instructions de l'étape n° 3) jusqu'à ce qu'ils soient correctement alignés.
10. Une fois l'alignement correct réalisé, serrez les vis du récepteur de collier de serrage (Figure 5-A). Le couple de serrage recommandé est de 1,7 à 2,3 Nm (15 à 20 po-lb).

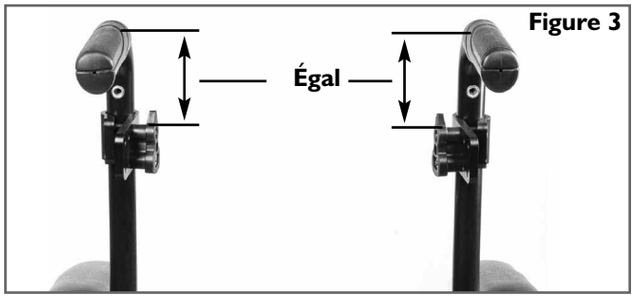

Figure 3

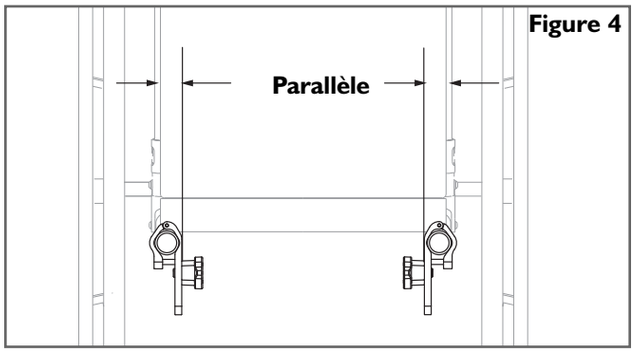

Figure 4

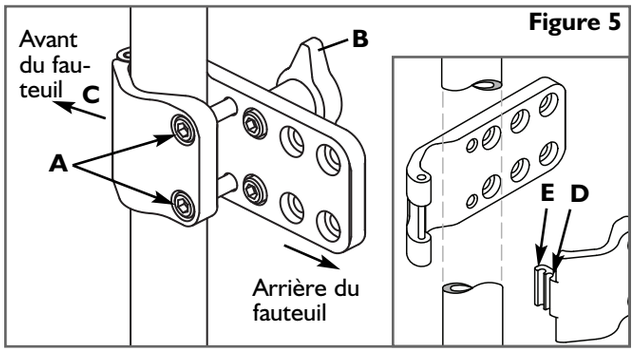

Figure 5

Figure 6

Figure 7

RÉGLAGE DU DOSSIER BASIC À COLLIER DE SERRAGE

1. Réglage de la hauteur (Figure 8)

1. Desserrez les vis du collier de serrage côté fauteuil (A) et glissez-les le long des cannes du dossier jusqu'à ce que la hauteur désirée soit obtenue. Les éléments de fixation doivent être à une hauteur à peu près égale sur chaque montant du dossier (Figure 3) et parallèles à l'armature du siège (Figure 4).
2. Serrez bien les vis du collier de serrage (A). Le couple de serrage recommandé est de 1,7 à 2,3 Nm1 (5 à 20 po-lb).

Hauteur supplémentaire

Si une hauteur supplémentaire est nécessaire, modifiez la position des éléments de fixation côté coque en desserrant les écrous (Figure 12-E) et en plaçant les éléments supérieurs ou inférieurs dans les trous correspondants (Figure 9-B). Serrez bien les éléments de fixation côté fauteuil. Le couple de serrage recommandé est de 8,5 à 9,6 Nm (75 à 85 po-lb). Rattachez les éléments de fixation côté fauteuil à la coque du dossier.

2. Réglage de l'angle

Le dossier Basic Back offre un angle mesurant jusqu'à 10 degrés, avec pertes limitées de la profondeur d'assise.

1. Détachez la coque du siège des éléments de fixation.
2. Retirez les vis à tête creuse gauche et droite (Figure 10-C) des éléments de fixation côté fauteuil.
3. Pour régler l'angle, déplacez l'attache conique (Figure 10-D) vers l'avant ou l'arrière dans le support comme illustré Figure 11. Serrez bien les vis à tête creuse. Le couple de serrage recommandé est de 1,7 à 2,3 Nm (15 à 20 po-lb).
4. Lors du réglage de l'angle, réglez également l'angle de l'attache conique pour les faire correspondre (Figure 11, encart G). Le couple de serrage recommandé est de 1,7 à 2,3 Nm (15 à 20 po-lb).

Pour minimiser la perte de profondeur d'assise, placez l'élément de fixation inférieur (F) dans l'un des trous de fixation inférieur, comme le montre la Figure 13. Le couple de serrage recommandé est de 2,8 à 3,4 Nm (25 à 30 po-lb).

3. Réglage de l'espacement (Figure 12)

1. Desserrez les écrous (Figure 12-E) à l'aide d'une clé de 7/16 po.
2. Faites glisser les élements de fixation horizontalement jusqu'à obtenir l'espacement approprié. L'espacement approprié permet l'attache sur les éléments de fixation côté fauteuil.

***REMARQUE -** L'espacement peut être réglé à +1 po pour permettre le montage d'un dossier plus petit sur des cannes de dossier dont l'espacement est plus important.*

3. Serrez les écrous de réglage de l'espacement. Le couple de serrage recommandé est de 75 à 85 po-lb.

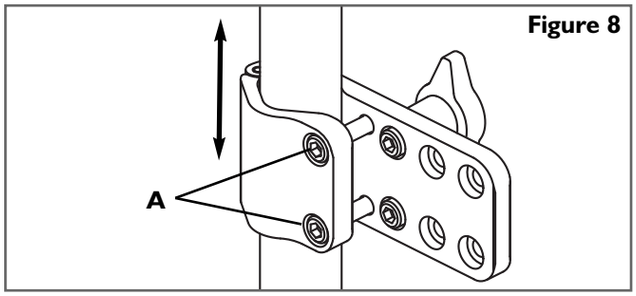

Figure 8

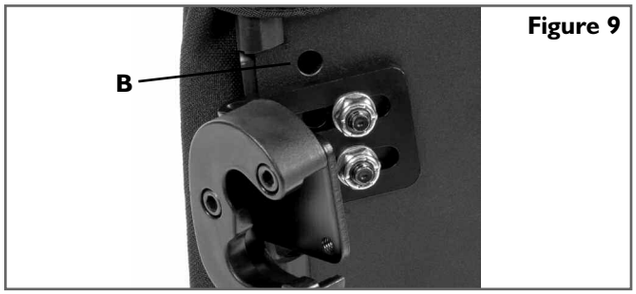

Figure 9

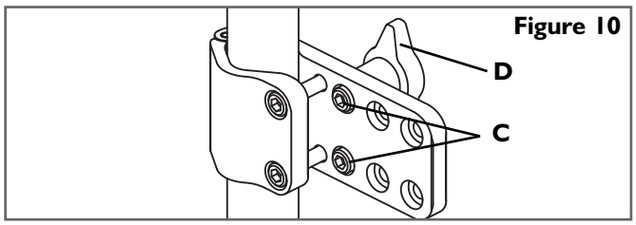

Figure 10

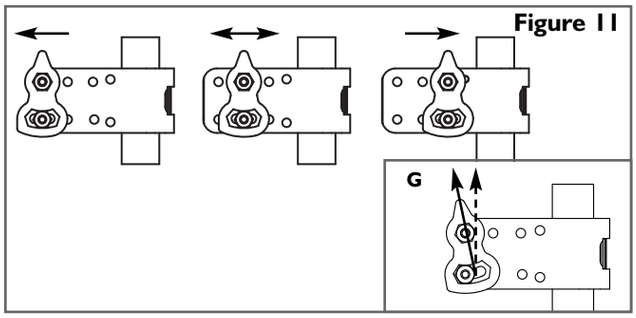

Figure 11

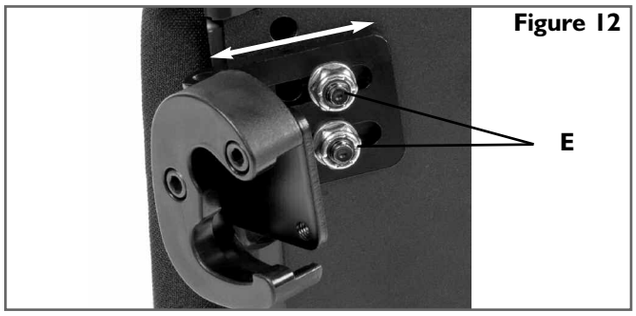

Figure 12

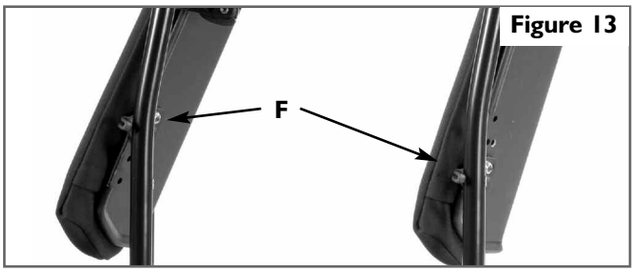

Figure 13

24 MONTH LIMITED WARRANTY

Each Jay Basic Back is carefully inspected and tested to provide peak performance. Every Jay Basic Back is guaranteed to be free from defects in materials and workmanship for a period of 24 months from the date of purchase, provided normal use. Should a defect in materials or workmanship occur within 24 months from the original date of purchase, Sunrise Medical will, at its option, repair or replace it without charge. This warranty does not apply to punctures, tears or burns, nor to the Back's removable cover.

Claims and repairs should be processed through the nearest authorized supplier. Except for express warranties made herein, all other warranties, including implied warranties of merchantability and warranties of fitness for a particular purpose are excluded. There are not warranties which extend beyond the description on the face hereof. Remedies for breach of express warranties herein are limited to repair or replacement of the goods. In no event shall damages for breach of any warranty include any consequential damages or exceed the cost of non-conforming goods sold.

GARANTÍA LIMITADA POR 24 MESES

Cada respaldo Jay Basic Back es inspeccionado y probado cuidadosamente para proporcionar el mejor servicio. Cada respaldo Jay Basic Back está garantizado contra defectos de los materiales o de mano de obra por un período de 24 meses a partir de la fecha de compra, si se usa de manera normal. En caso de presentarse defectos en los materiales o mano de obra dentro del período de 24 meses a partir de la fecha de compra original, Sunrise Medical a su discreción, lo reparará o reemplazará sin cargo alguno. Esta garantía no se aplica a los pinchazos, rupturas o quemaduras, ni a la cubierta removible del respaldo.

Las reclamaciones y reparaciones serán procesadas a través del distribuidor autorizado más cercano. Con excepción de las garantías expresas aquí establecidas, se excluyen todas las demás garantías, incluyendo las garantías implícitas de comercialización y las garantías de idoneidad para un propósito en particular. No existe ninguna garantía que se extienda fuera de la descripción aquí establecida. Los remedios por violaciones de las garantías expresas aquí establecidas se encuentran limitadas a la reparación o reemplazo de los bienes. Los daños por violación de cualquier garantía en ningún caso incluirán ningún daño consecuencial ni excederán el costo de los bienes vendidos fuera de especificaciones.

GARANTIE LIMITÉE DE 24 MOIS

Chaque dossier Jay Basic Back fait l'objet d'un contrôle soigné et de tests pour assurer une performance maximale. Chaque dossier Jay Basic Back est garanti contre tout défaut de pièces et main-d'œuvre pendant 24 mois à compter de la date d'achat dans des conditions normales d'utilisation. Si une défaillance matérielle ou mécanique se produisait dans les 24 mois suivant la date d'achat originale, Sunrise Medical s'engage, à sa discrétion, à réparer ou à remplacer gratuitement le dossier. La présente garantie ne couvre pas les trous, les déchirures ou les brûlures ainsi que la housse amovible du dossier.

Les réclamations et les demandes de réparation doivent être traitées par le fournisseur agréé le plus proche. À l'exception des garanties expresses mentionnées dans le présent manuel, toutes les autres garanties, y compris les garanties implicites de valeur marchande ou d'adaptation à un usage particulier, sont exclues. Aucune garantie ne s'étend au-delà de la présente description. En cas de non-respect des garanties expresses mentionnées, le recours du client se limite à la réparation ou au remplacement du produit. Les dommages causés par le non-respect d'une garantie ne peuvent en aucun cas inclure des dommages indirects ou excéder la valeur des biens non conformes vendus.

Sunrise Medical Inc.
7477 East Dry Creek Parkway
Longmont, Colorado 80503
USA
(800) 333-4000
In Canada (800) 263-3390
www.sunrisemedical.com

SUNRISE MEDICAL®
www.sunrisemedical.com

©2008 Sunrise Medical Inc. 7.08
932165 Rev. B